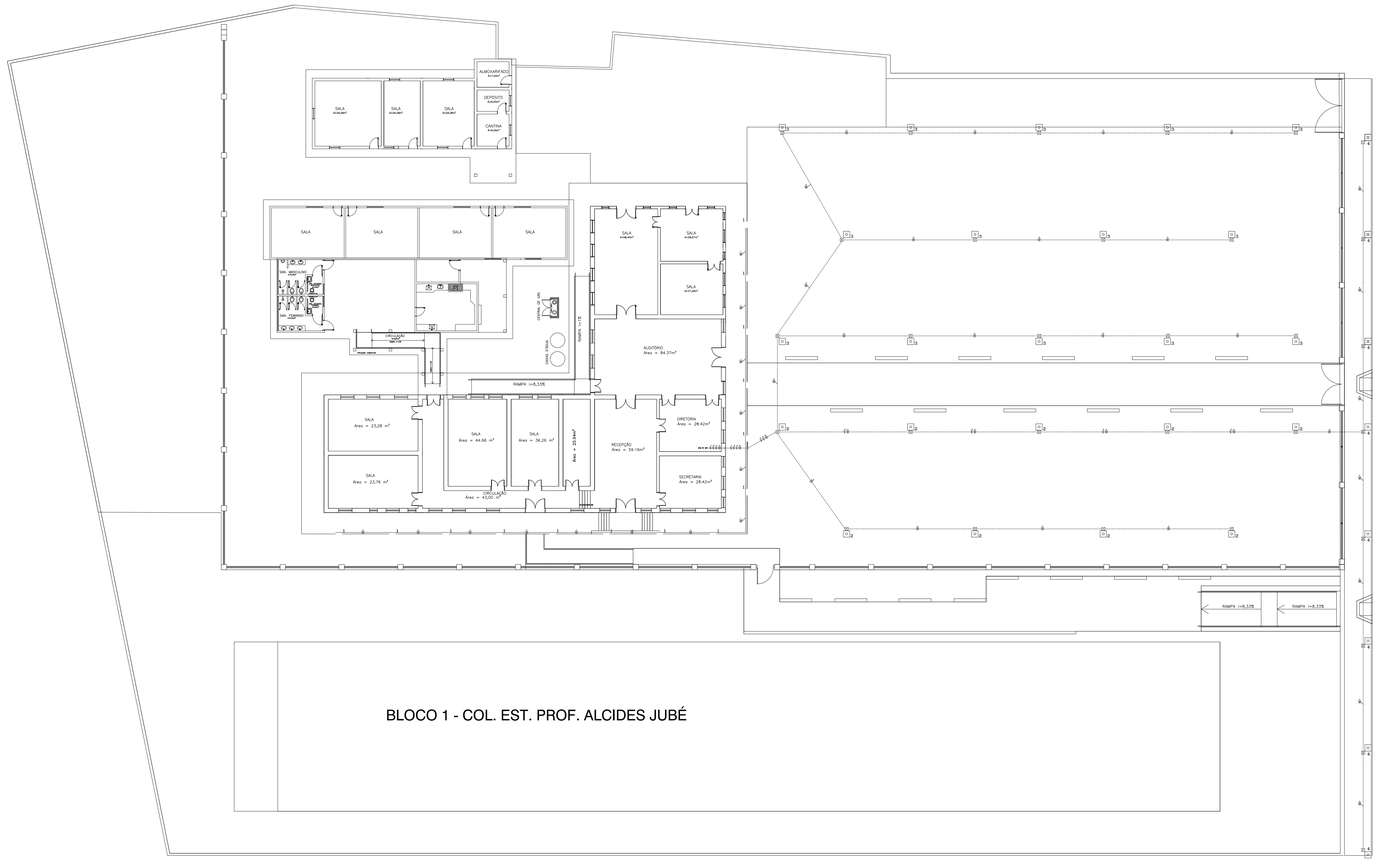

PLANTA BAIXA - ELÉTRICO esc.: 1/200

LEGENDA — ELÉTRICO

- Quadro de distribuição embutido na parede com barramento
- Eletroduto de PVC rígido embutido no piso
- Eletroduto de PVC flexível embutido na parede ou sob o forro/laje
- Condutores neutro, fase, retorno e terra respectivamente no interior do eletroduto
- LUMINARIA TIPO REFLETOR LED 100w, INSTALADAS SOB A MURETA DA FACHADA
- LAMPIÃO COLONIAL COM POSTE – PADRÃO CIDADES HISTÓRICAS

OBSERVAÇÕES

- CONDUTORES NÃO COTADO: Nº 2,5 mm2
- ELETRODDUTOS NÃO COTADOS: Ø1"
- FIO TERRA NÃO COTADO: Nº 2,5 mm2
- O EQUILÍBRIO DE FASES ESTÁ REPRESENTADO NO ESQUEMA UNIFILAR
- AS TOMADAS PARA INSTALAÇÃO DOS CONDICIONADORES DE AR, PODERÃO SER MUDADAS DE LOCAL, A CRITÉRIO DO PROPRIETÁRIO, SEM NENHUM PREJUÍZO ÀS INSTALAÇÕES
- AS LUMINARIAS DE LED DEVERÃO SER INSTALADAS NA MURETA DE CONTEÇÃO VIRADAS PARA A FAXADA DO PRÉDIO, CONFORME ESTE PROJETO.
- AS LUMINARIAS TIPO LAMPIÃO COLONIAL DEVERÁ SER INSTALADA EM POSTE DE 2,5m. CONFORME ESTE PROJETO.

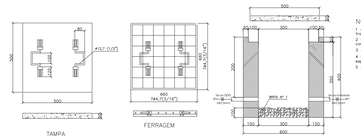

NOTAS

1 – Paredes de tijolos maciços de 1ª categoria assentados com argamassa de cimento e areia, traço 1:4.
2 – Poderá ser reduzida a espessura das paredes, quando as caixas forem fabricadas em concreto conservando-se dimensões internas.
3 – Tampa em concreto armado, com resistência mínima a compressão de 120 kgf/cm2 em 28 dias.
4 – Revestimento interno (chapisco e emboço) com argamassa de cimento e areia, traço 1:4.
5 – Fundo da caixa deverá ser concretado, com inclinação.
6 – A sub-tampa e as chumbadoras deverão ser galvanizados para proteção contra oxidação.

DETALHE DA CAIXA DE PASSAGEM
SEM ESCALA

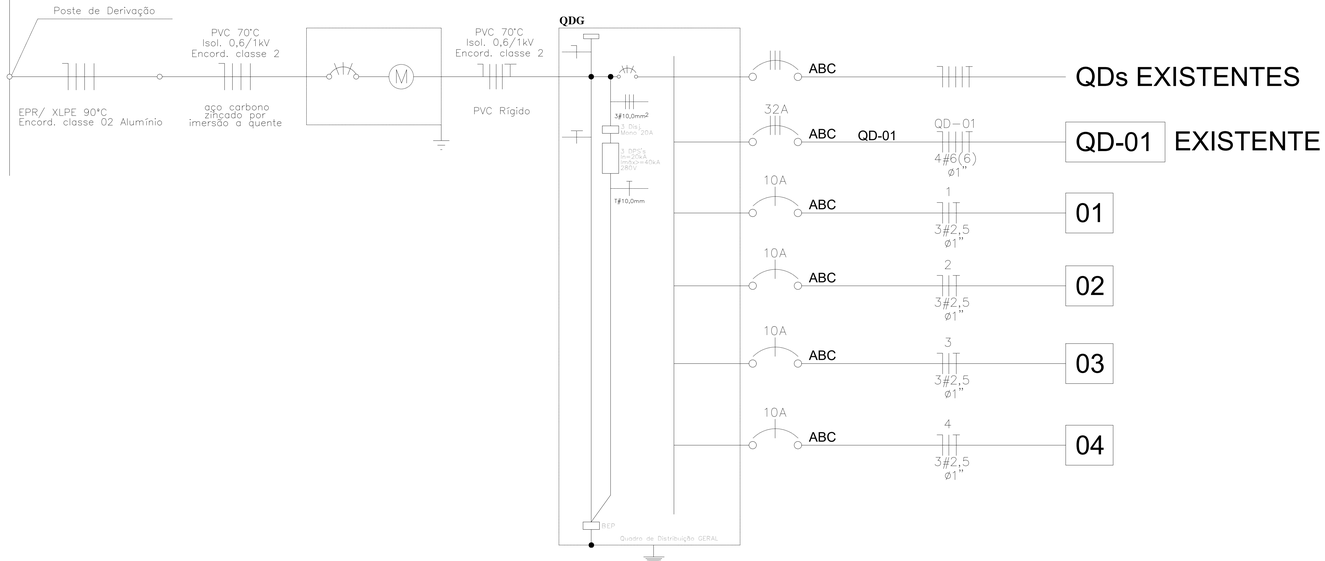

CÁLCULO DE DEMANDA DAS INSTALAÇÕES

a - Iluminação e Tomadas
- a1 -Carga da Iluminação= 4,50 x1 /0,98 = 4,59 kVA
- a2 - Carga das tomadas= 0,30 x1 /0,91 = 0,33 kVA
- a3 - Carga tomadas de informática =

a = 4,92 kVA

b = Chuveiros e Fornos
- b1 = Carga T. dos Chuveiros =
- b2 = Carga Fornos Elétricos =

b=

c = Ar Condicionado
- c1=

c =

d - Motores: Demanda de força
- d1 - Ventiladores =
- d2 - Motores monofásicos =
- d3 - Motores trifásicos =

d =

Demanda Total = a+b+c+d = 4,92 KVA Categoria T1

Obs: Fatores de Demanda obtidos na norma NTC-04 / ENEL

OBSEVAÇÕES:
- Todas as medidas estão representadas em centímetros.
- Todas os níveis estão representadas em metros.
- Favor conferir medidas no local.
- Qualquer dúvida consultar o autor do projeto ou a Rede Física da Seduc.

QDG– QUADRO GERAL

CIRCUITO	ILUMINAÇÃO							TOMADAS		VENTIL.	EXAUST.	LAVA LOUÇAS	FORNO	CONDICION. AR		CHUV.	MOTORES 2CV	CARGA DO CIRCUITO				
	FLOURESCENTE COMP.			FLUORESCENTE		LED																
	7W	15W	100W	40W	10W	100W	200W	100W	400W	300W	600W	2.500W	4.000W	2.600W	3.600W	4.400W	1.472W	WATT	V.A.	I(A)	PROT.	CABOS
EXISTENTE																						
EXISTENTE																						
EXISTENTE																						
EXISTENTE																						
01						14												1400	1521,74	6,91	10A	#2,5mm2
02			9															900	978,26	4,45	10A	#2,5mm2
03			14															1400	1521,74	6,91	10A	#2,5mm2
04			8															800	869,56	3,95	10A	#4,0mm2
TOTAL			31			14												4.500,0	4.891,3			

ESTADO DE GOIÁS
SECRETARIA DE EDUCAÇÃO
SUPERINTENDÊNCIA DE INFRAESTRUTURA
GERÊNCIA DE PROJETOS

GERÊNCIA DE CONTROLE DE REDE FÍSICA
APROVADO __/__/__
TÉCNICO RESPONSÁVEL PELA APROVAÇÃO

CRE GOIÁS

REFORMA

ENDEREÇO
AV PROF ALCIDE JUBE, SN, CENTRO, GOIÁS–GO

ÁREA DO TERRENO	ÁREA LEVANTADA	ÁREA DO EDIFÍCIO HISTÓRICO	ÁREA ANEXOS	ÁREA EXTERNA (PROJETADA)	ÁREA TOTAL CONSTRUÇÃO
5.800,00	4.765,82 M²	644,65M²	423,49M²	3.708,04 M²	1.068,10M²

AUTOR: ENGº ELETRICISTA MARQUES VINICIUS R. DE OLIVEIRA - CREA Nº 14.186 / D-GO
Nº ART

RT DA OBRA:

PROPRIETÁRIO: SECRETARIA DA EDUCAÇÃO
CNPJ: 01.409.705/0001-20

ELÉTRICO

TIPO DE PROJETO

PLANTA BAIXA – ELÉTRICO esc.: 1:200
DIAGRAMA UNIFILAR / QUADROS DE CARGA
LEGENDAS / NOTAS / OBSERVAÇÕES

ASSUNTO

DATA:	ESCALA:	REVISÃO:	DESENHO:
SETEMBRO/2019	INDICADA	000	GLAUBER NERY

REV.	DATA	DESCRIÇÃO	VISTO
00	09/19	INÍCIO	GLAUBER

FOLHA: 1/1